MW-CINESCREEN

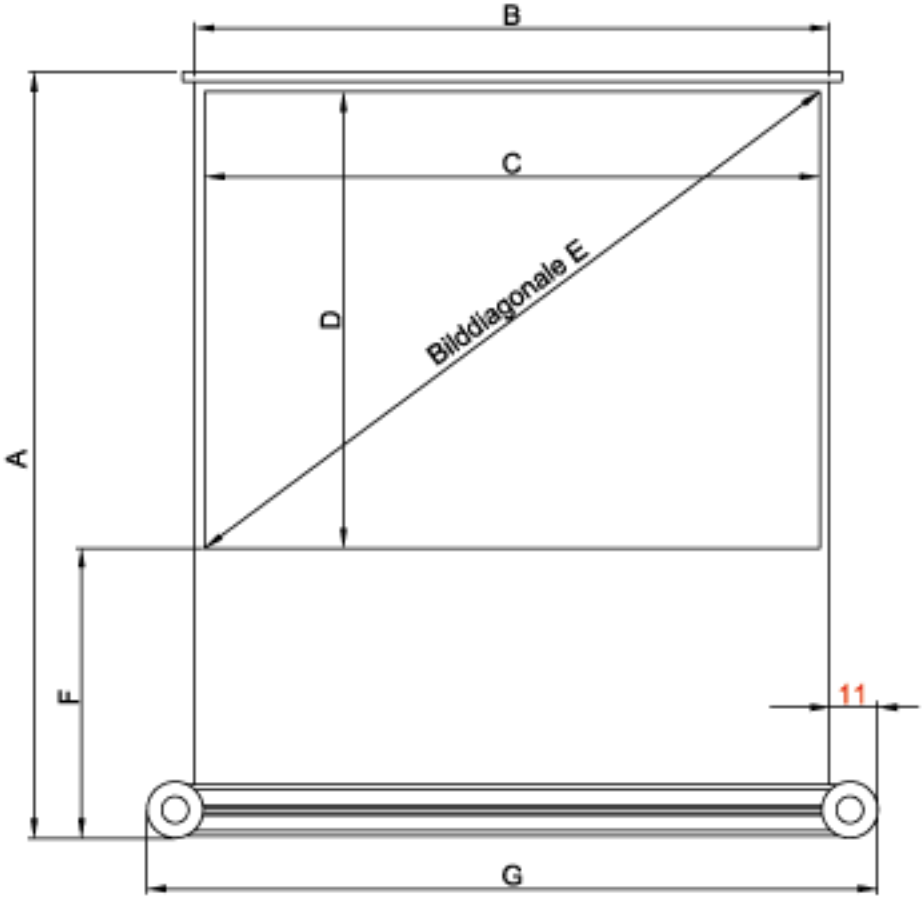

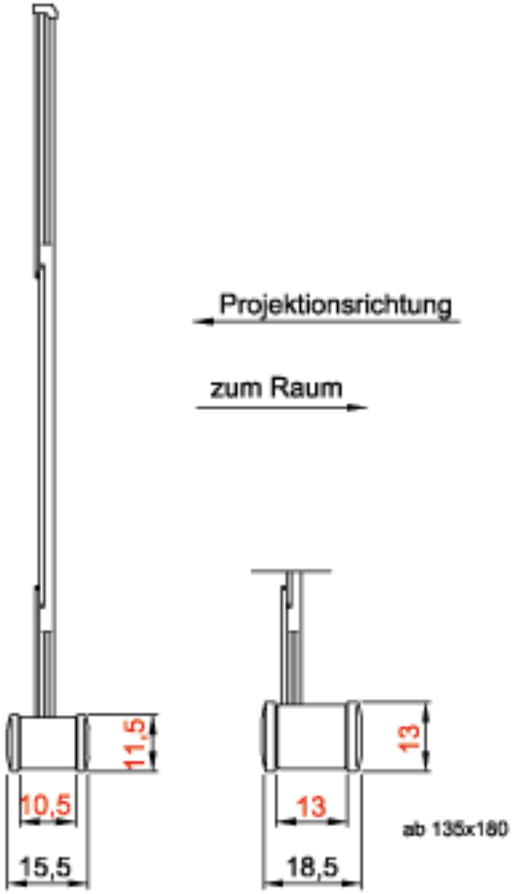

Bezeichnung	A	B	C	D	E	F	G
90 x 120	177	120	116	87	145	84	142
120 x 160	197	160	156	117	195	74	182
135 x 180	197	180	176	132	220	59	202
150 x 200	217	200	196	147	245	64	222

Mechanische Weberei Cinescreen GmbH & Co. KG
An der Weberei 1, D-33175 Bad Lippspringe

Telefon: +49 (0) 5252 / 27-0
Telefax: +49 (0) 5252 / 27-202

Maße in cm / 07.03.06

MW Cinelux Mobil 2

bis 150 x 200cm

Bedienungsanleitung / Operating Instruction

Transportsicherung / Transportation lock

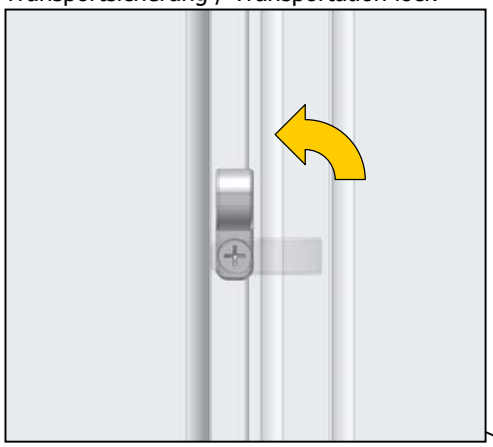

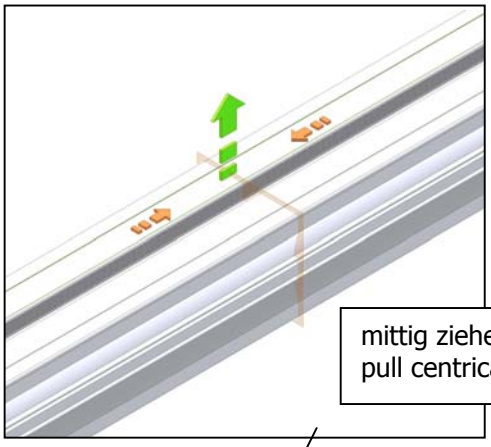
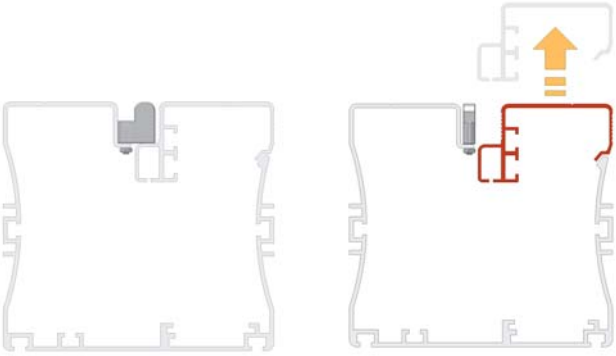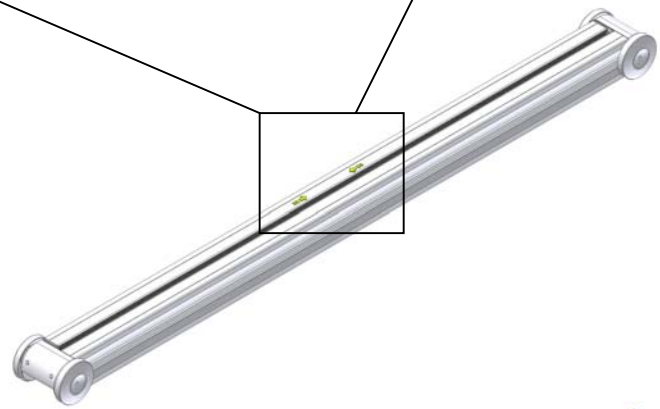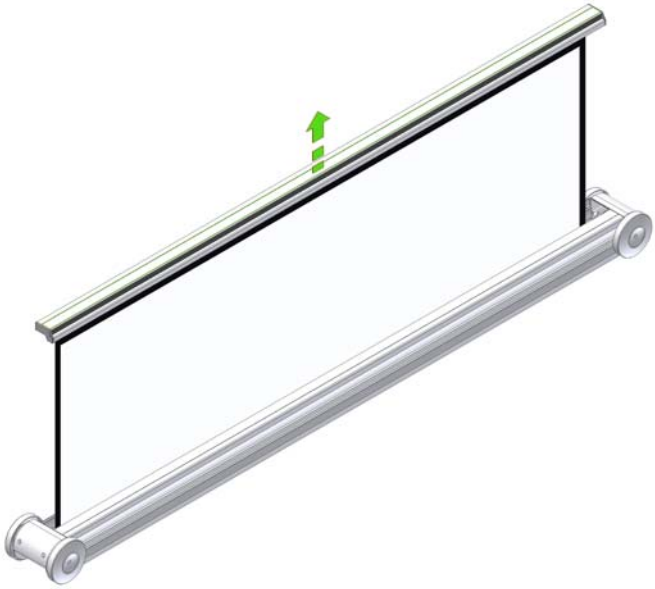
mittig ziehen /
pull centrically